ЛС.26.02.00.000 ВЗ

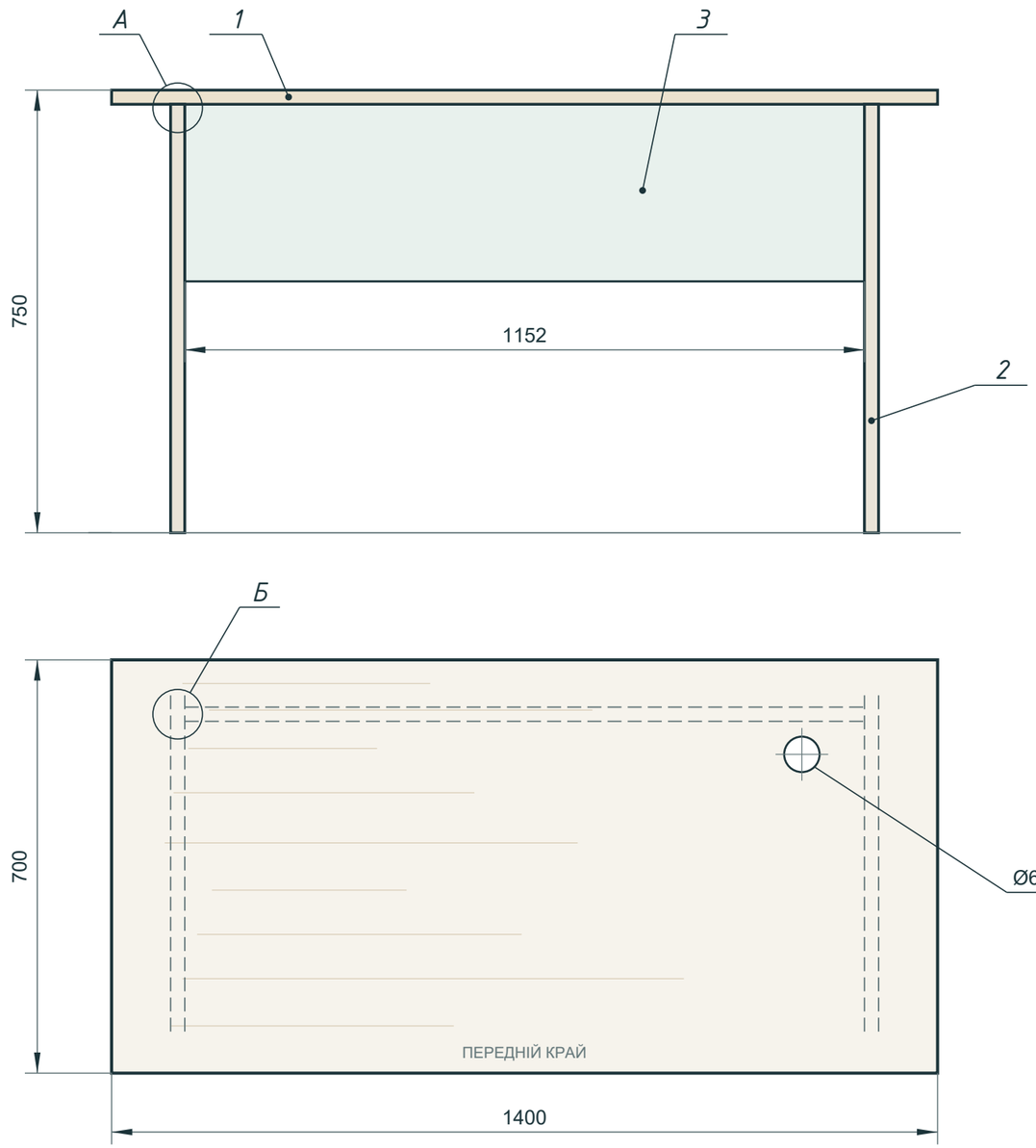

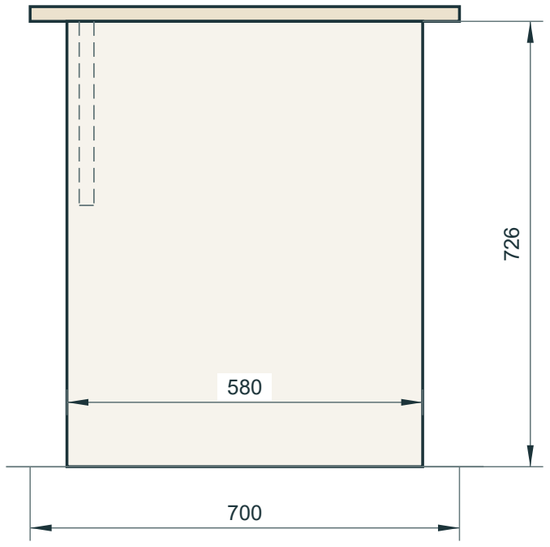

СКЛАДОВІ ЧАСТИНИ

Поз.	Найменування	Розмір, мм	К-ть
1	Стільниця	1400 × 700 × 24	1
2	Боковина	726 × 580 × 24	2
3	Задня царга	1152 × 300 × 24	1
4	Кутик 40 × 40 × 40	аркуш 3	8
5	Шуруп 4 × 20	аркуш 3	32

1 Матеріал

Березова фанера, товщина 24 мм.
Видимі крайки шліфувати, R2.
Прозоре матове покриття.

2 Жорсткість

Царга встановлена між боковинами, верхній край під стільницею.
Висота царги 300 мм.

СХЕМА КОНСТРУКЦІЇ

Аксонометрія, без масштабу

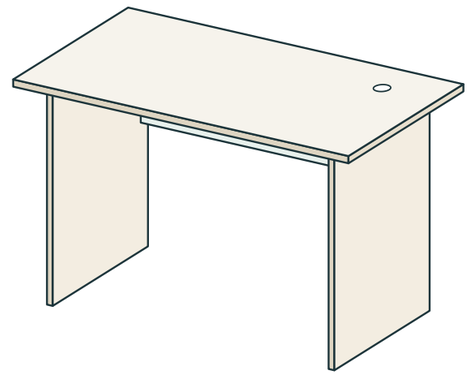

Деталі: аркуш 2. Вузли А, Б і кріплення: аркуш 3.

Зм.	Арк.	№ докум.	Підпис	Дата	ЛС.26.02.00.000 ВЗ			
Розробив					Стіл робочий FRAME 1400 Креслення загального вигляду	Літ.	Маса	Масштаб
Перевірив						Н	36	1:10
Т. контр.						Аркуш 1	Аркушів 3	
Н. контр.						Lincoln Study демонстраційний проєкт		
Затв.								

Перв. застос. | Довід. № | Підп. і дата | Інв. № дубл. | Взам. інв. № | Підп. і дата | Інв. № оригі.

Копіював

Формат А3

ПОЗ. 1 / СТІЛЬНИЦЯ

1400 × 700 × 24 мм · 1 шт.

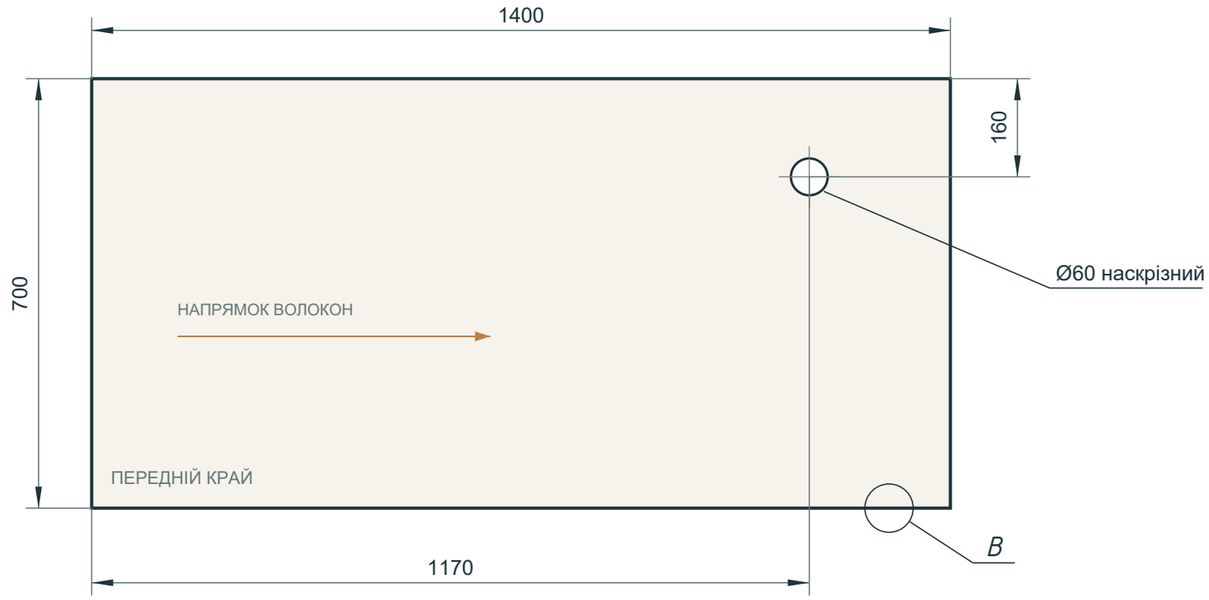

ПОЗ. 2 / БОКОВИНА

726 × 580 × 24 мм · 2 шт.

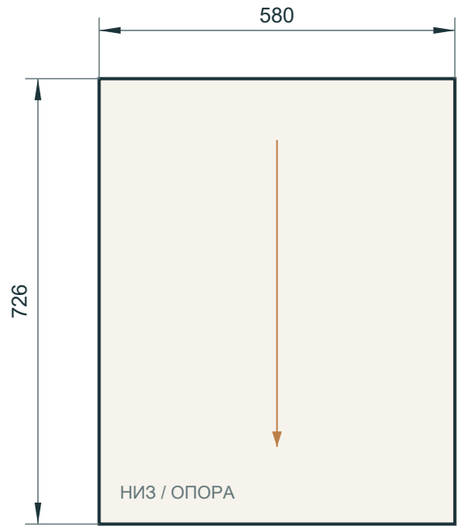

ВІДОМІСТЬ ЗАГОТОВОК

Поз.	К-ть	Товщина	Площа, м²
1	1	24	0,980
2	2	24	0,842
3	1	24	0,346
Разом	4		2,168

Площа без припусків і пропилів.

1 Чистові розміри

Розміри наведено після обробки.

Отвір виконати до покриття.

Крайки: радіус R2.

ПОЗ. 3 / ЗАДНЯ ЦАРГА

1152 × 300 × 24 мм · 1 шт.

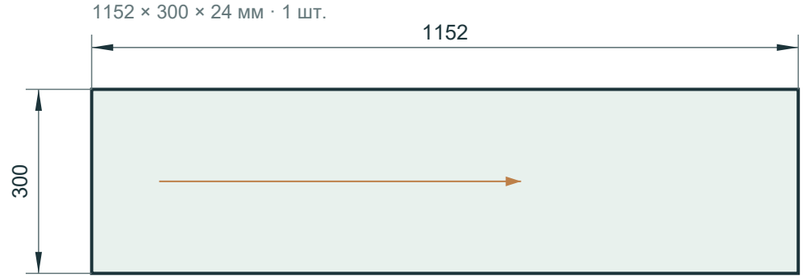

Номери позицій відповідають аркушу 1; кріплення див. аркуш 3.

B (1:2)

Переріз крайки, усі панелі



2 Матеріал і покриття

Фанера березова, 24 мм.

Шліфовані поверхні й крайки.

Прозоре матове покриття.

Зм.	Арк.	№ докум.	Підпис	Дата	ЛС.26.02.00.000 ВЗ	Арк. 2

Підп. і дата | Інв. № дубл. | Взам. інв. № | Підп. і дата | Інв. № оригін.

Копіював

Формат А3

А (1:2)

Стільниця + боковина · 4 кутики, по 2 на кожну опору

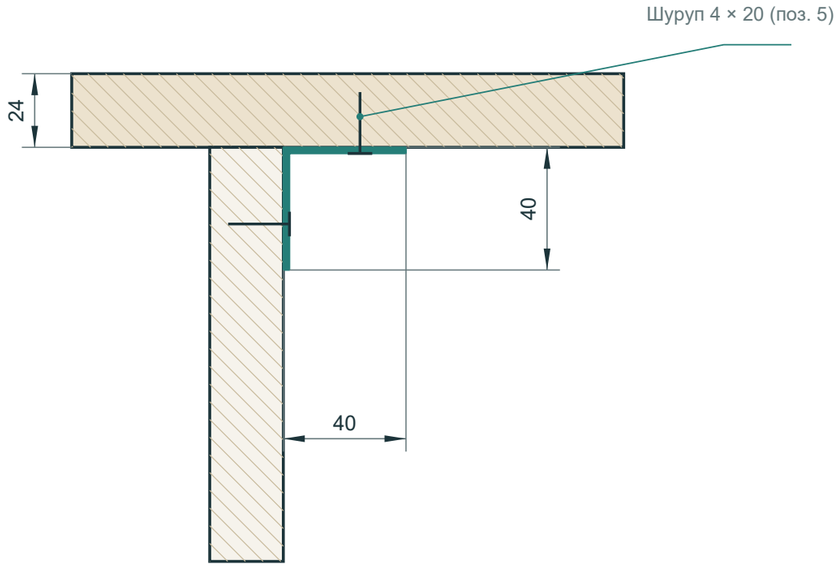

Кутик поз. 4; дві точки кріплення на кожній полиці.

Б (1:2)

Царга + боковина, горизонтальний розріз · 4 кутики

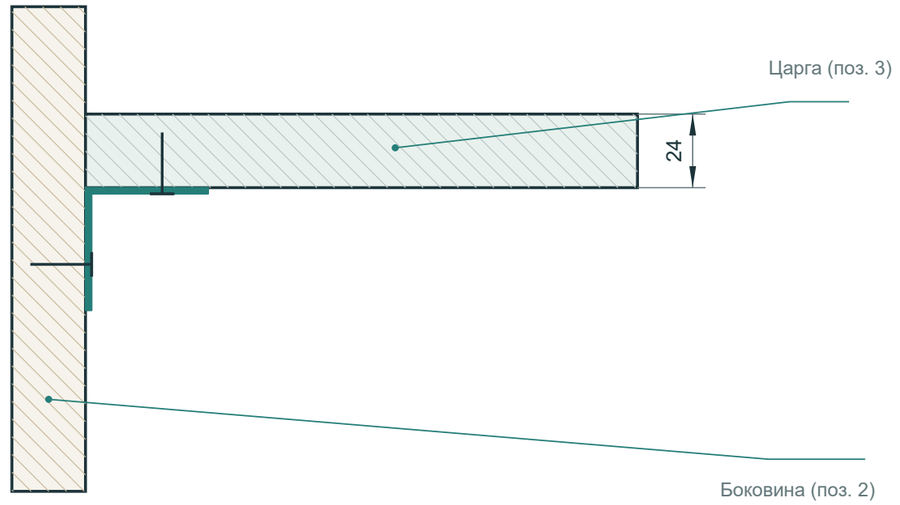

Кутики на висотах 486 та 666 мм від підлоги.

ПЛАН КРІПЛЕННЯ (1:15)

Стільницю показано умовно прозорою · передній край унизу



Б: по 2 кутики на торець царги

А: осі Y = 160 та 540 мм

Y відраховано від переднього краю.

Положення деталей див. аркуші 1, 2.

Висоту Z відраховано від підлоги.

КОМПЛЕКТ КРІПЛЕННЯ

Поз.	Найменування	К-ть
4	Кутик 40 × 40 × 40, товщина 2 мм	8
5	Шуруп по дереву 4 × 20 мм	32

3 Порядок збирання

З’єднати царгу з опорами, перевірити кути.

Вирівняти каркас за звисами стільниці.

Закріпити стільницю через кутики А.